СТЕЛЛАЖНЫЕ СИСТЕМЫ НОРДИКА

Инструкция по сборке

СТЕЛЛАЖ ПРИСТЕННЫЙ

25 СЕРИЯ

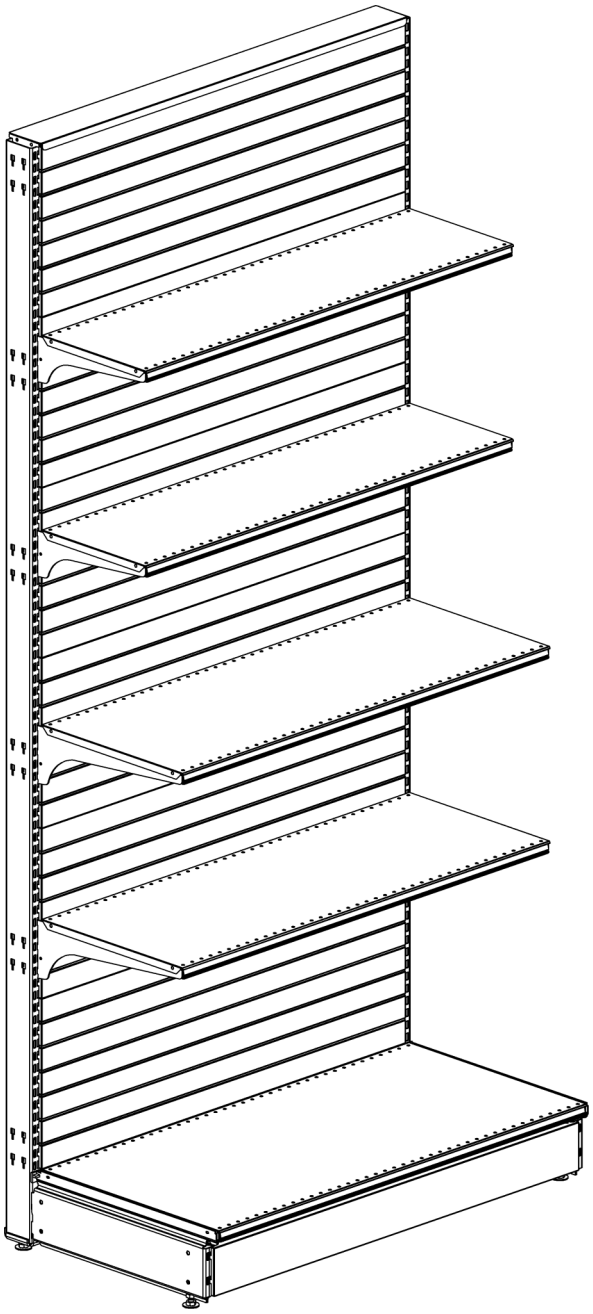

РАСПЕЧАТАЙТЕ ЭТУ ИНСТРУКЦИЮ

PRINT THIS MANUAL

ТРЕБУЕМЫЙ ИНСТРУМЕНТ

1 Резиновая киянка (1000—1500 гр.)

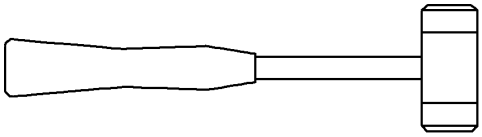

2 Ключ рожковый (17 мм.)

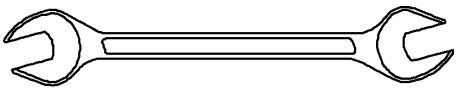

ВНИМАНИЕ!

Не используйте металлический молоток!

Удары могут привести к деформации элементов!



ПРАВИЛА СБОРКИ ОБОРУДОВАНИЯ

1. Собирайте оборудование на ровной горизонтальной поверхности.

2. Тщательно заверните винты и другие элементы крепления при сборке.

3. Если Вы перемещаете оборудование - разберите его на отдельные детали, а затем соберите в новом месте.

4. Для придания устойчивости конструкции необходимо отрегулировать ножки (диапазон 50 мм) так чтобы стойки были установлены строго вертикально в островном варианте, а базы находились на одном уровне по горизонтали относительно друг к друга.

В пристенном варианте оборудования необходимо отрегулировать стеллаж с обратным уклоном на 1° (примерно 35 мм между отвесом и основанием стойки при высоте 2250 мм.)

5. Для повышения устойчивости стеллажа могут быть установлены стяжки.

Рекомендуется использовать стяжки в объектах с большим количеством секций, а также с торцевой секцией без базы.

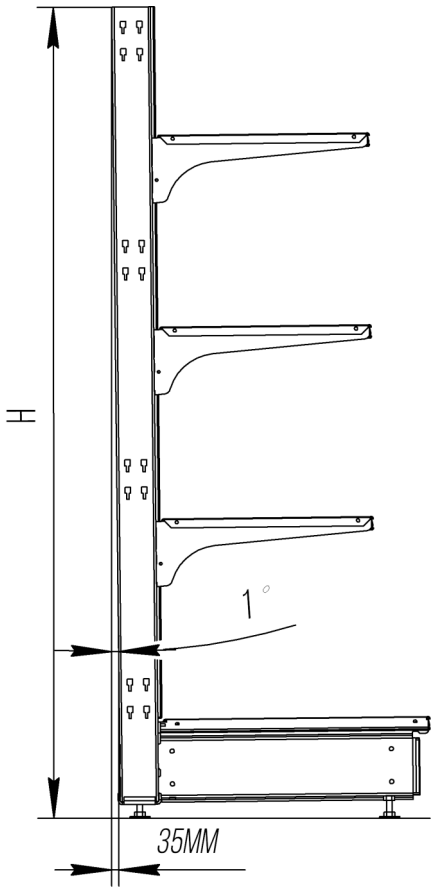

ПОРЯДОК ДЕЙСТВИЙ

1

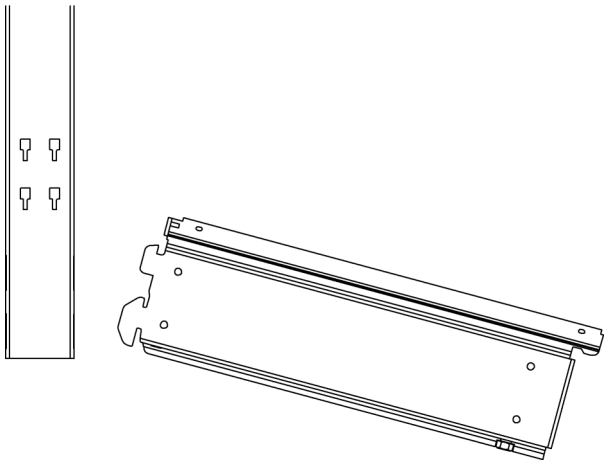

2

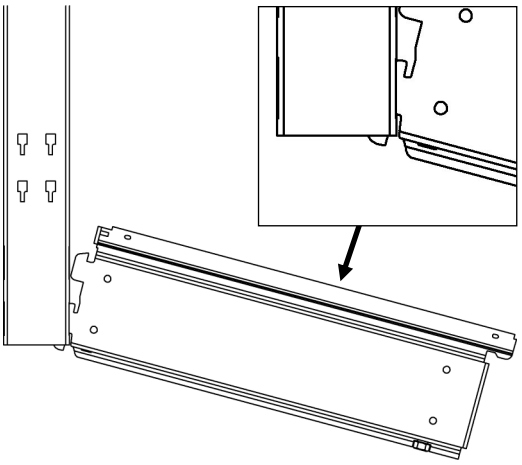

3

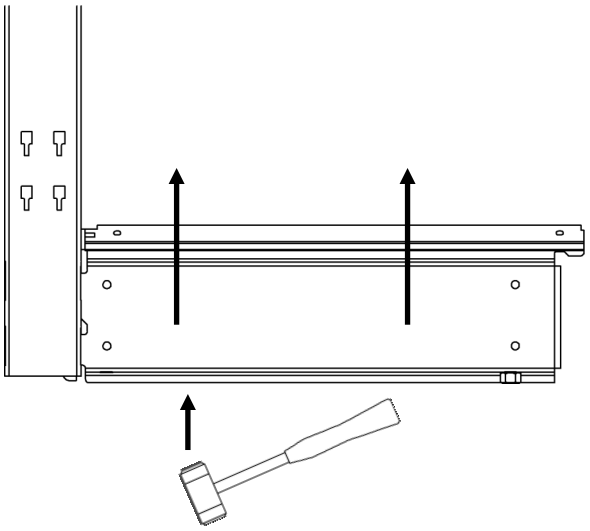

4

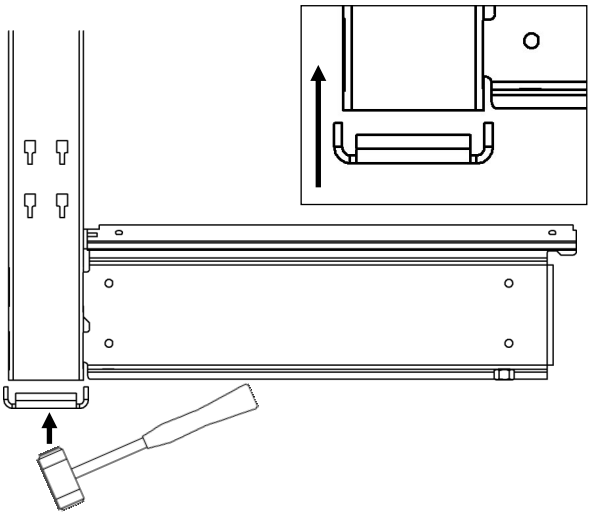

5

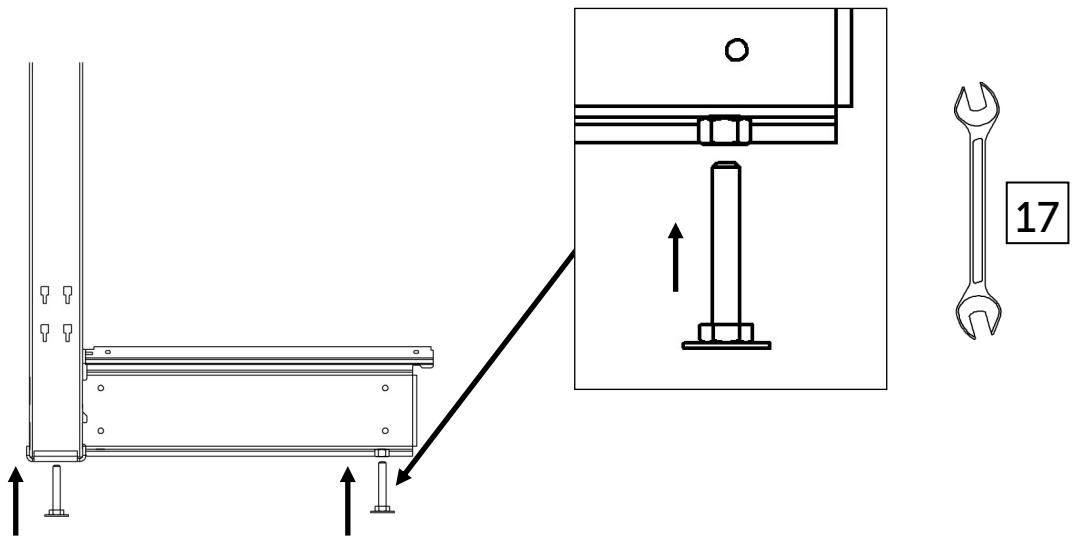

ПОРЯДОК ДЕЙСТВИЙ

6

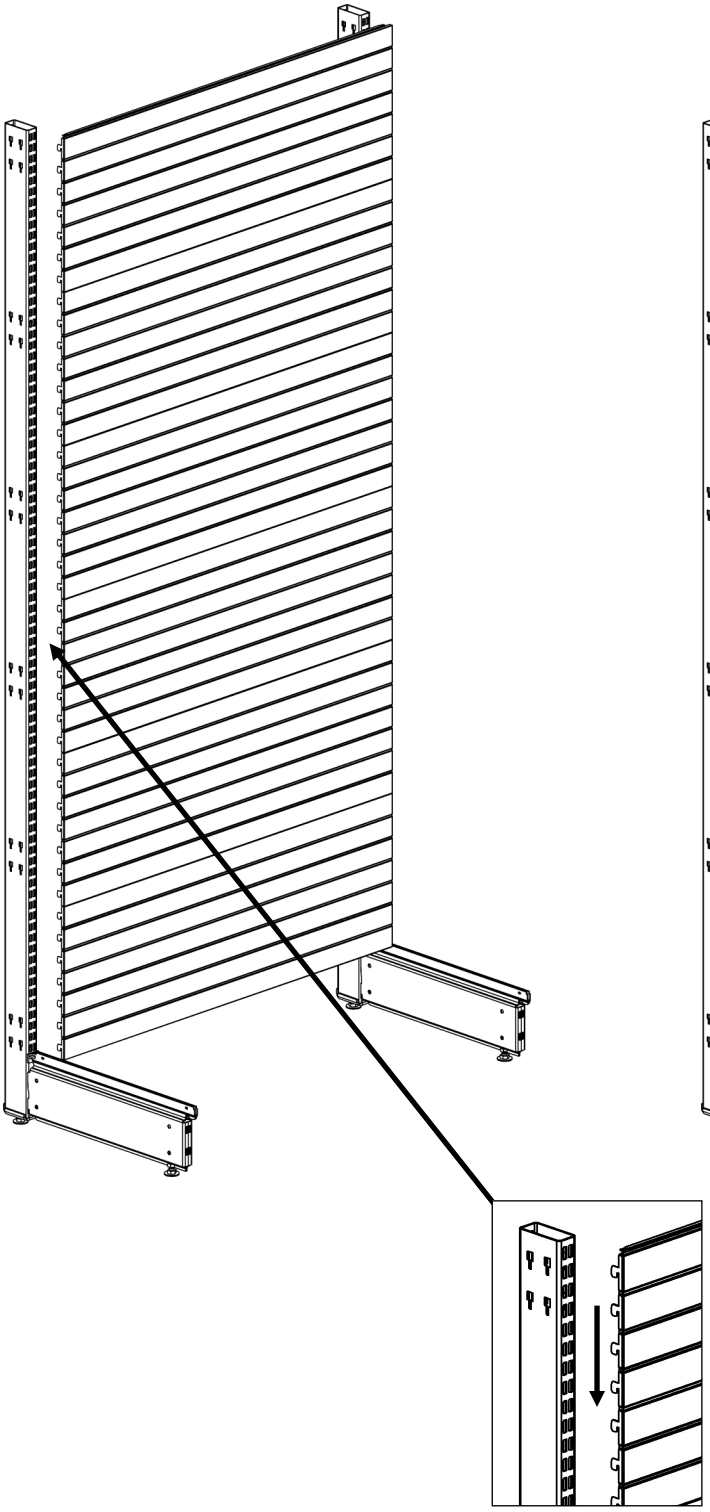

7

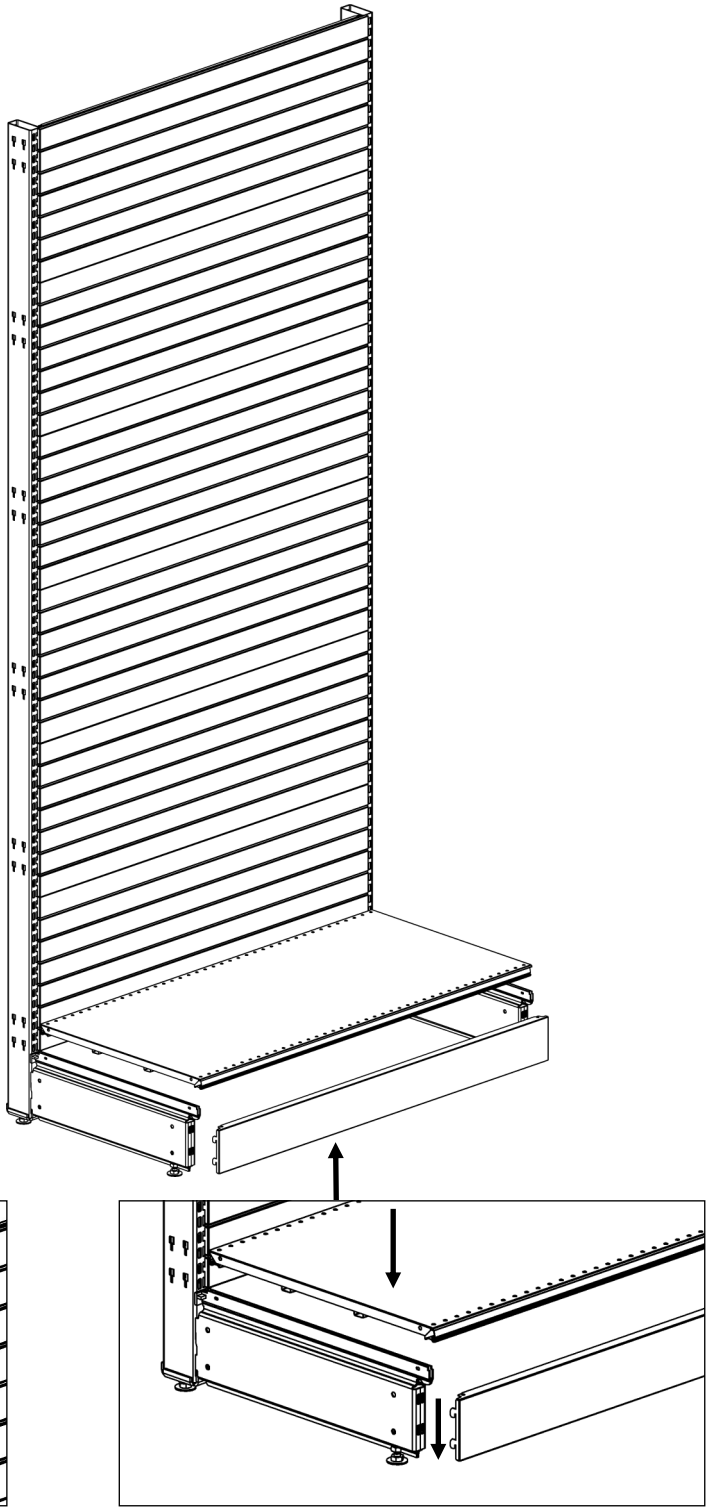

ПОРЯДОК ДЕЙСТВИЙ

8 *

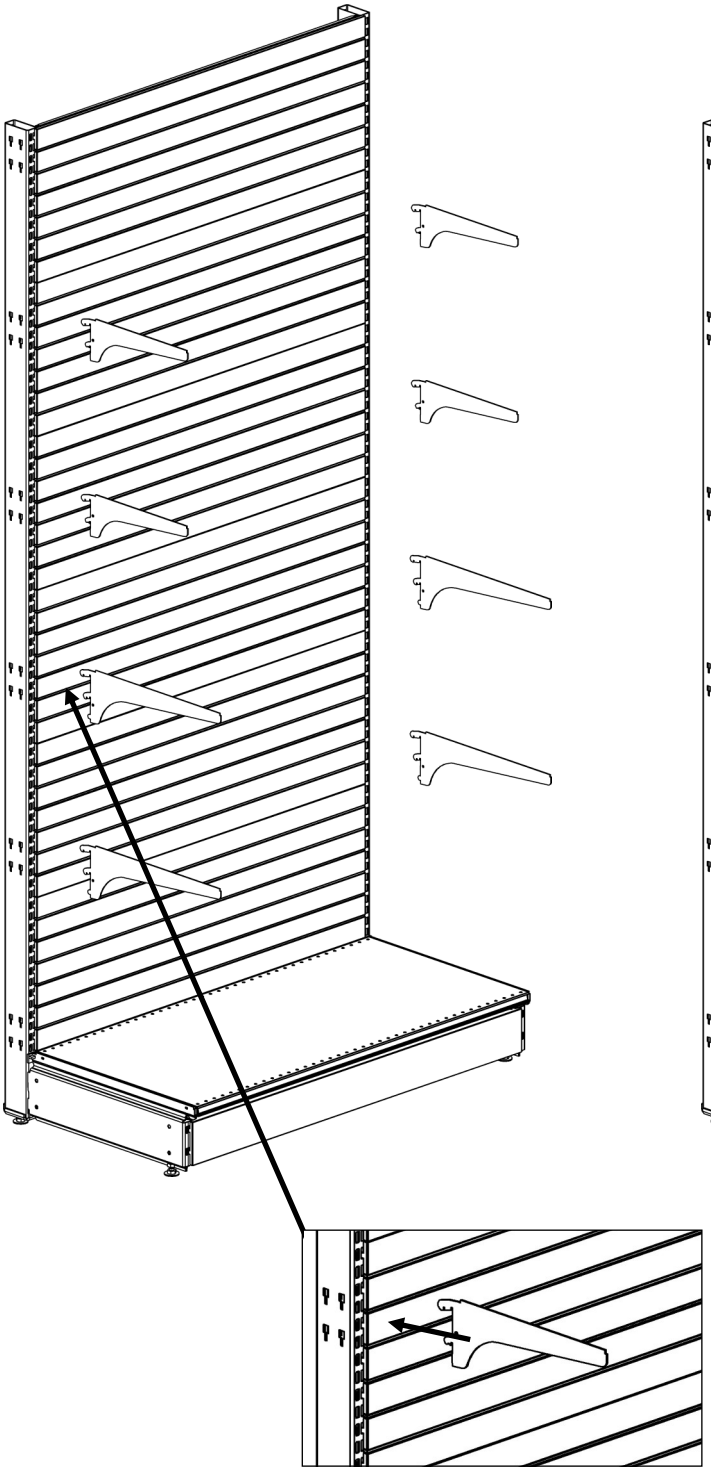

9

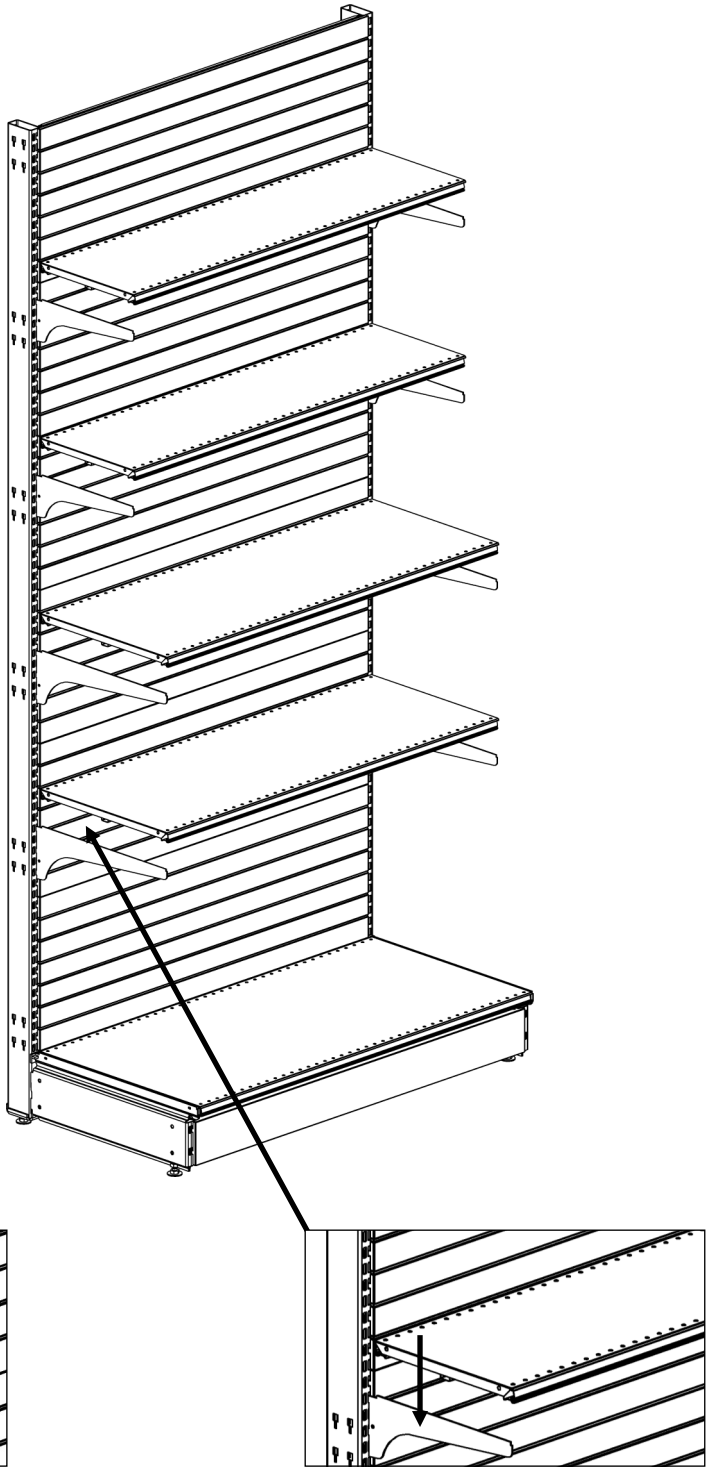

* - вы можете расположить полкодержатели на стойке на ваше усмотрение.

ПОРЯДОК ДЕЙСТВИЙ

10

Стеллаж готов

